EXPERT NEWS™

FILTERHUSNYCKEL 2,2 TDCI

FORD

- Specialnyckel för öppning av plastlocken till dieselfiltret
- Ingen skada på det bräckliga plastfilter huset
- Universal 1/2“ anls, som ska användas med förlängningare

Application

Ford Transit ab Bj.2006, 2,2L Duratorq

GO 616

1 with 1 pcs. | 0,5 kg

390:-

FILTERHUSNYCKEL 2.0, 2.2 HDI/TDCI

FORD
PSA
VOLVO

- Specialnyckel 27mm x 1/2 " med spärr
- För demontering och montering av plasthuset för oljefiltret
- Arbetsvinkeln på spärren inställbar till 90 °.

GO 639

1 with 1 pcs. | 0,5 kg

890:-

MOTOR & VÄXELLÅDS STÖD - 240 KG

UNIVERSAL

- Detta hjälpverktyg möjliggör stöd för motorn när sido motorfästet avlägsnas, t.ex. Under underhållsarbeten på trycklager, drivremmar, vattenpumpar mm.
- Utrustad med två glidande krokar för att passa till fordonets underdel
- När motorns fäste lossas, håller motornsstödet säkert motorn (tidsbesparingar och högre säkerhet på jobbet).
- Tack vare den här enheten är det möjligt att arbeta enkelt vid t.ex kamremsbyte

fritt tillgänglig

Stödtallriken, den är justerbar i höjd och den vikbar upp till 8 ° för att passa perfekt till stödet.
Den är täckt med ett gummimatta

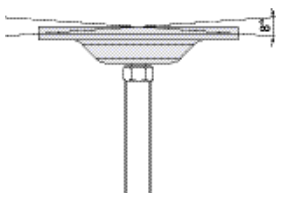

- Teknisk data
- Teleskoparm (till 230 mm).
- Lastkapacitet 240 kg
- Glidande teleskoparm förlängning: min. 657 / max 887.
- Sidoarmens förlängning: min. 322 / max 566.
- Vridningsvinkel på 360 °; enheten kan stängas helt för att lagras i små utrymmen.
- De två stödfötterna är inställbara i höjd mot fordonsramen, med stödkomponenterna täckta med polyuretan

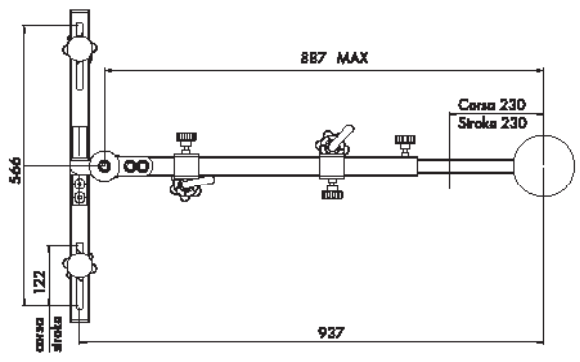

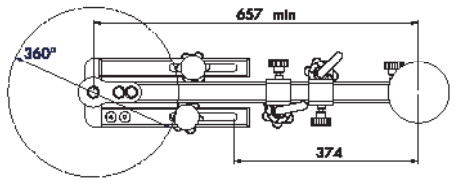

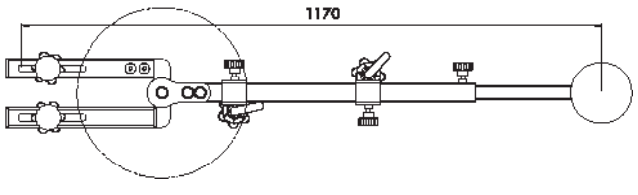

GO 640

1 with 1 pcs. | 11,0 kg

3990:-

GOECO1200" PNEUMATISK SPIRALFJÄDERKOMPRESSOR

GOECO1200

1.2 TON

- Luftdriven fjäderkompressor för personbilar.
- De två auto nivåanpassade övre armarna fungerar enkelt både på koniska och felaktiga fjädrar.
- Cylinder, slagkraft och kraft: det är möjligt att använda denna maskin även vid långa stötdämpare som de installeras på kommersiella fordon, tack vare dess 330 mm slaglängd . Med ett arbetstryck på max 8 bar utövar maskinen en kompressionskraft vid 1226 kg .
- Aluminiumteknik: cylindern är tillverkad i lättlegering och nylonharts med glasfiber, vilket därigenom undviker korrosion och oxidation av maskinens delar.
- Fästen system: Fäste för fram- och sidoklämmor ger snabb montering och demontering av byte, både klämmorna och skruven.
- Fotpedal och säkerhetsskydd med säkerhetsventiler: Fotpedalen fungerar endast när säkerhetsventilen är stängd. Om den är öppen är fotpedalen blockerad. Följaktligen kan maskinen kopplas bort utan fara; ger maximal säkerhet. Om säkerhetsskyddet är öppet är maskinen utrustad med en säkerhetsventil som inte tillåter drift.
- Verktygsstativ: Maskinen är utrustad med ett praktiskt och stabilt verktygsställ

1

2

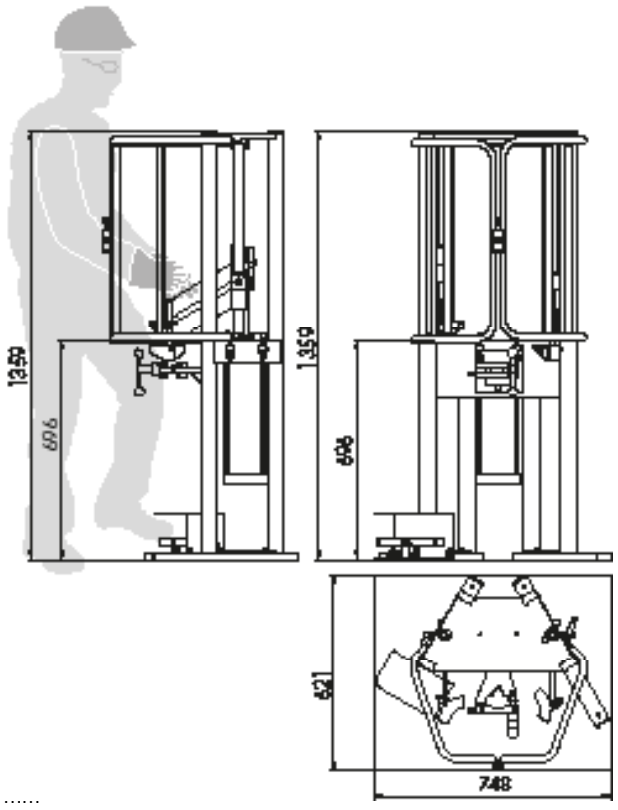

Technical data

- Arbetstryck max. 8 bar
- Cylinder längd: 330 mm
- CE Godkännd
- 2006/42/CE (Machine Directive).

GO 312

1 with 2 pcs. | kg 61 kg

12,200:-

follow us on YouTube

Standard utrustad

Grundenhet, 1226 kg 1

Fästkäft för rör, Ø 40-60 .....

APPLICATIONSLISTA

Up to 1.200 KG

AUDI	A1
CHEVROLET	Matiz, Spark
CITROËN	C1, C3, Ds3, C2, C3, Picasso
DACIA	Logan, Sandero, Duster
FCA	Punto Evo, 500, Fiorino, Grande Punto, Panda, Kubo, Mito, Giulietta, Ypsilon
FORD	Fiesta, Fusion, Ka
HONDA	Insight, Jazz, Civic, Crz
HYUNDAI	i20, i10, ix20, i30, Genesis, i40

KIA	Picanto, Venga, Rio
LEXUS	Rx, Ct
MAZDA	CX-3, 2
MINI	Cooper, Mini
MITSUBISHI	Colt, Space, Star
NISSAN	Cube, Pixo, Micra, Note
OPEL	Agila, Corsa, Adam, Karl
PEUGEOT	206+, 107, 208, Rcz, 207, 308

RENAULT	Grand Scenic, Wind, Clio, Twingo, Captur, Modus
SEAT	Ibiza, Mii
SKODA	Citigo, fabia, Rapid
SMART	Fortwo, Forfour
SUZUKI	Alto, Splash, Swift, Celerio
TATA	Nano
TOYOTA	Yaris, Iq, Prius, Auris, Aygo
VOLKSWAGEN	Polo, Golf 4, Golf 5, Up!, Fox

MER ÄN 1.200 KG – MINDRE ÄN2.000 KG

AUDI	A3, A4, Q3, TT, A5
BMW	Serie 1, Serie 2, Serie 3, Serie 4, Serie 5, X1, X3
CHEVROLET	Orlando
CITROËN	C4, C4 Picasso, C5, C-Crosser, Jumpy, Ds4, Jumper
DACIA	Duster, Logan
FCA	Doblo, 500L, Bravo, Fiorino, 159, Delta
FORD	Focus, Kuga, Fusion, Mondeo, C-Max
HONDA	Accord, Civic
HYUNDAI	ix35, i30, i10, ix20
KIA	Ceed, Venga, Soul
MAZDA	Cx-7, 3, 5
MERCEDES	Classe-B, Classe-A, Classe-C, E, Vito
MINI	Cooper, Mini Countryman
MITSUBISHI	Asx, Lancer, Outlander, Pajero
NISSAN	Qashqai, Juke, Leaf, Cube
OPEL	Astra, Insigna, Meriva, Zafira
PEUGEOT	Rcz, 3008, 5008, 508, 607, 407, Partner
RENAULT	Fluence, Grand Scenic, Koleos, Megane Iii, Kangoo, Laguna, Scenic, Espace, Latitude
SEAT	Leon
SKODA	Yeti, Roomster, Superb, Octavia
SUZUKI	Sx4
TOYOTA	Avensis, Prius, Verso, Auris
VOLKSWAGEN	Golf 6, Scirocco, Polo, Caddy, Touran, Tiguan, Sharan

MER ÄN 2.000 KG

AUDI	A5, A6, A8, Q5, Q7, A6
BMW	Serie 6, Serie 7, X5, X6
CITROËN	Boxer
FCA	Ducato, Scudo, Jeep Cherokee, Jeep Grand Cherokee, Jeep Renegade, Jeep Wrangler, Freemont
FORD	EcoSport, Edge, S-MAX
HONDA	Doblo, 500L, Bravo, Fiorino, 159, Delta
HYUNDAI	SantaFè, Tucson
KIA	Sorento, Spartage
LAND ROVER	Freelander, Discovery 4, Discovery Sport, Evoque, Range Rover
LEXUS	RX, CT, GS, LS
MAZDA	6, CX5, CX7
MERCEDES	Classe-E, Vito, Classe-M, Classe-G, GLA, GLC, GLE, GLK, GLS, ML, Classe-V
NISSAN	Qashqai
OPEL	Mokka, Antara, Vivaro, Movano
PEUGEOT	Expert, Traveller
PORSCHE	Cayenne, Macan
RENAULT	Trafic, Megane Initial, Kadjar, Master
SSANGYONG	Korando, Rexton, Tivoli
SUZUKI	Sx4, Vitara, S-Cross, Jimny
TOYOTA	Land Cruiser, RAV4
VOLKSWAGEN	Passat, Crafter, Touareg, T5, T6
VOLVO	V50, C30, XC70, XC60, XC90

"GOMAX3000" PNEUMATISK SPIRALFJÄDERKOMPRESSOR

GOMAX3000

MAX 3.000KG

- Fäste stödplatta med dubbla positionering för att öka intervallet av spiralfjäder kompressionslängd.
- Spärrskyddssystem på pneumatisk cylinder, fotpedal och säkerhetsskydd för total säkerhet under arbetet.
- Övre justerbar spegel för bättre centrering av stötdämparens lock under montering.
- Förbättrat skydd med extra polycarbonatpanel med högt motstånd för att undvika felaktig användning av maskinen under kompression.
- Nytt svängande övre käftarsystem för bättre förankring på våren, självjusterande under kompression.
- Maskinen levereras med små och medelstora fästen för att komprimera nästan alla fjädrar på marknaden.
- Stötupptagningsstångsunderlag för att underlätta demontering av operatören.
- Utrustad med hjul för enkel rörelse inuti garaget.

Technical data

- Arbetstryck: max. 8 bar
- Cylinder längd: 330 mm
- CE Godkänd

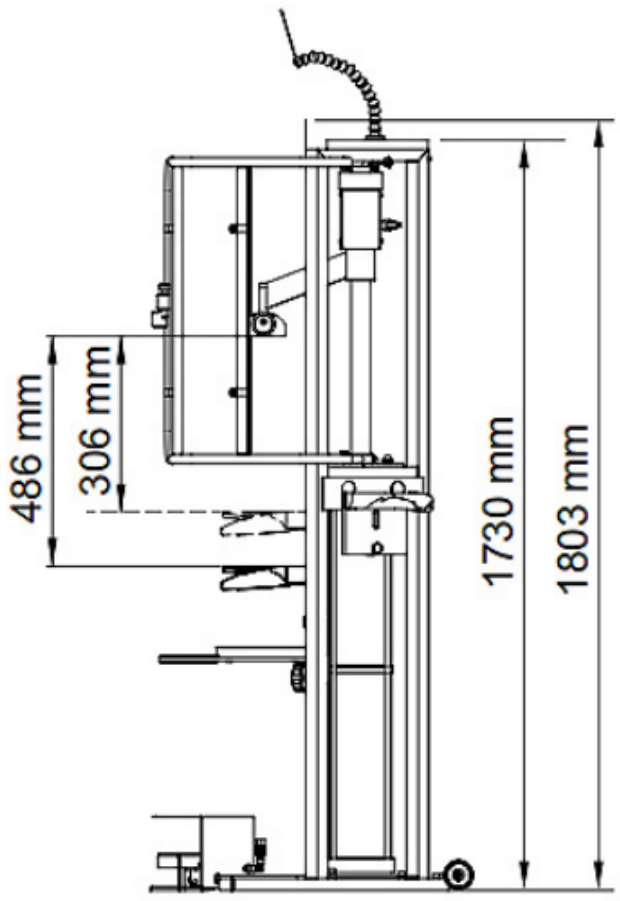

INCLUDED:
1 Basic unit 2.452 Kg, 330 mm stroke
2 Bracket Ø 78 - Ø 130 mm - SMALL
3 Bracket Ø 105 - Ø 182 mm - MEDIUM

GO 330
1 with 6 pcs. | kg 120 kg
32,500:-

follow us on YouTube

LÅSTVING FÖR SPIRALFJÄDRAR

UNIVERSAL

GO 321
1 with 1 pcs. | kg 0,4 kg
990:-
§ PATENT PENDING

follow us on YouTube

Detta verktyg är nödvändigt för att fixera thr-fjädern till fästena under arbetsförloppet, eftersom moderna spiralformade kompressionsfjädrar har förändrats mycket under årens lopp, vilket avsevärt ökar utrymmet i spolarna och följaktligen lutningen av stödpunkterna.

STÖTDÄMPARVERKTYG FÖR KOLVSTÅNG

UNIVERSAL

- Verktygssats för att motverka stötdämparens kolvstång och samtidigt lossa och dra åt hållarmuttrarna på stången.
- Lämplig för många MAC-Pherson ben.
- För avlägsnande av toppmutter.
- Med hjälp av denna sats kan man enkel dra
- mutter med rätt moment

GO 345

1 with 22 pcs. | kg 4,2 kg

3590:-

Innehåll
3 x spärrnycklar med genomgående sexkant
7 x specialhylsor, 83 mm långa, öppna. För automatisk fastsättning av fästmuttrar på kolvstången
10 x Mothållsbits, 100 mm lång, för att motverka kolvstången
2 x specialnycklar för kolvstången VAG / MB

SÄRSKILT KIT FÖR MONTERING AV STÖTDÄMPARE

UNIVERSAL

- Den ideala lösningen för problem relaterade till montering och demontering av stötdämpare .
- Den nya generationens stötdämpare har en Hydraulic Gas-cylinder som automatiskt suger in den i fritt läge
- Tack vare universalklämman förblir cylinderns stång förlängd under kompressionen av ytterfjädern.
- Rekommenderade applikationer: VW, Audi, Fiat, BMW, Mercedes, Citroën, Peugeot, Opel, Ford, Nissan, Toyota på modeller som är utrustade med Bilstein-stötdämpare.

Technical data
- diam: min. Ø 12 mm - max. Ø 28 mm

GO 355

1 with 9 pcs. | kg 3,2 kg

2990:-

§ PATENTED

follow us on YouTube

CLAMP SPREADER TOOL UNIVERSAL

UNIVERSAL

- Låter dig öppna klämfästen för att underlätta avlägsnandet och installationen av låsta komponenter som stötdämpare, kugghjul etc.
- Lämplig för att sprida en enkel samt två klämfästen speciellt för 4-länksaxlar VW-Group.
- Lämplig för bearbetning av stål- eller aluminiumkomponenter.

Application
Passar: VAG, BMW, Ford, PSA, Renault, Nissan etc

Content
2 x central kroppar
2 x press spindlar M16
4 x guide (2x Ø 10/12,56 mm - 2x Ø 8/10 mm)
4 x konor (2x H=10 mm dull chisel - 2x H=7 mm pointed chisel)
2 x sido armar
1 x insexnyckle 3 mm

GO 360

1 with 15 pcs. | kg 1,3 kg

2250:-

Example of application

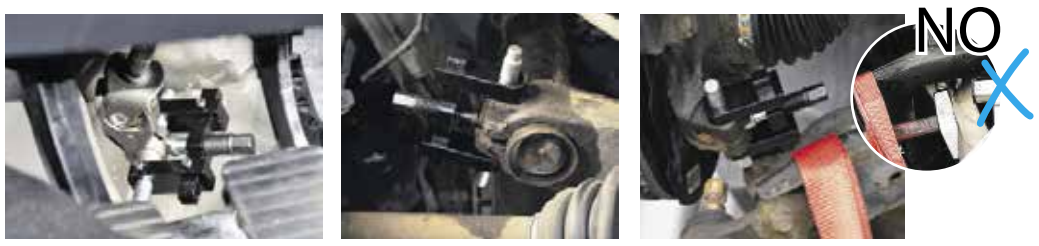

BÄRARMSHÅLLARE FÖR ETT ENKELT JOBB PÅ BÄGGE SIDOR SAMTIDIGT.

MAX TOURQUE 50 Nm
UNIVERSAL

- Skapar maximal spel för reparationsarbete utan att behöva lossa eller ta bort olika axelkomponenter.
- Övervinner även höga nivåer av motspänning på styrarmen med minimal kraft och förhindrar skada på stommen på bärarmen.
- Stödfötterna kan flyttas sidledes och säkras beroende på utformningen av stödramen.
- Eliminerar behovet av en andra person under borttagning och installation, och är snabb att installera.
- Gängad spindel kan manövreras manuellt eller med en mutterdragare Max 50Nm.
- Användning av bältesremmar garanterar säkerhet och skyddar komponenter.

GO 370
1 with 1 pcs. | kg 11,0 kg
4190:-
§ PATENT PENDING

follow us on YouTube

Technical data
- Länd: 1.000 mm
- Höjd: 120 mm
- bredd: 450 mm
- Lämplig för alla bredder

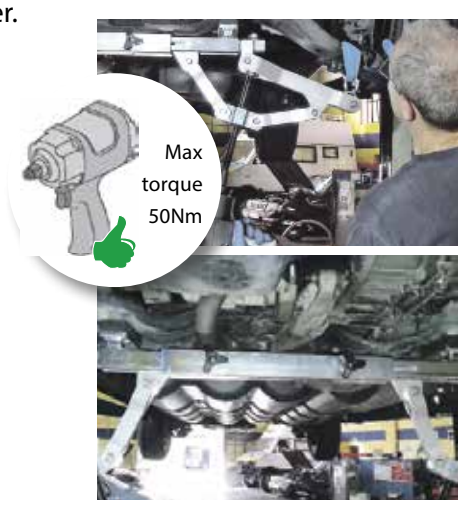

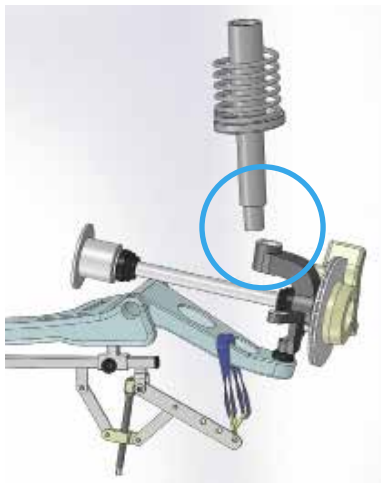

BULTAVLÄGSNINGSVERKTYG FÖR VAG 4-ARMS AXEL

VAG

- Ny och komplett uppsättning för borttagning av huvudbulten på Volkswagen-gruppens 4-spännbultar.
- Avlägsnar bärarmen utan att skada axelkroppen och arbetar i vilken position som helst styrväxeln (topp / under) och i någon position på huvudbulten (fram / bak)
- Inklusive 3 borrguider för exakt centrering av högkvalitativa borrar för borrning av bulten och huvudet
- Ingen deformation av spänndelen
- Förhindra brott på den dyra axelkroppen

Content
1 x borr Ø4,5 mm x L=140 mm/1 x drill guide Ø4,5 mm
1 x borrØ7,3 mm x L=110 mm/1 x drill guide Ø7,3 mm
1 x drill, short Ø4,5 mm x L=80 mm/1 x drill guide for screw head
1 x step drill TICN
1 x drivdorn för lufthammer
2 x distanser 3,6 mm/2 x distanser 4,0 mm
2 xmuttrar M10 with tie/4 x brickorM10

GO 170
1 with 19 pcs. | kg 2,1 kg
3500:-

UNIVERSAL SET FÖR BYTE FRÄMRE AXELN OCH DRIVAXELN

UNIVERSAL

- För utpressning och borttagning av drivaxlar och med Govoni-glidhammare (tillval) hammare GO421, för att ta bort hjulnavet
- Betydande tidsbesparingar - Ingen skada på gängor mm.
- Lämplig för 2, 3, 4, 5 och 6-håls bulthöjd på hubbar med studbultar och hjulbultar
- Används på alla fordon som sträcker sig från personbilar till transportbilar, och speciellt för extremt fastförankrade drivaxlar på VAG / Mazda och Ford
- När extrem kraft krävs, kan den också användas med Govoni 16 ton mechadraulik GO1016.

GO BOX SMART CASE

Technical data
- Centrumavstånd: min. 98 mm
- Centrumavstånd: max. 136 mm
- TWO HOLES avstånd: max. 140 mm
- Hål: N. 3 => 6
- Skruvar: M12 => M14

+ INGÅR: SMÖRJFETT SOM SKA ANVÄNDAS PÅ GÄNGADE STÄNGER, MUTTRAR ETC.

Innehåll
1 x extraktor med monteringsgänga 1-1 / 2 "-16G
1 x reducerande adapterring för mekanisk spindel, 1-1 / 2 "-16G x M22x2,0
1 x mekanisk spindel, M22x2,0
1 x dragfläns, 96-142 mm för 3, 4, 5 och 6- hål bultnav, för M12 / M14-bultar
5 x koniska skivor
1 x fast smörjmedelpasta

GO 010
1 with 16 pcs. | kg 4,8 kg
4990:-

UPGRADE OPTION — UNIVERSAL
TILLÄGGSATS DRIVAXLAR OCH CV-LEDER

GO 011
1 with 19 pcs. | kg 13,0 kg
3990:-

Application
VW/Audi/Seat/Skoda/BMW/Mercedes/Opel/Renault/Peugeot/Porsche (Cayenne) etc.

UPGRADE OPTION — UNIVERSAL
BULT ADAPTER-SET M12 + M14

Content
1 x Bolt adapter-set M12x1,25, 5pcs.
1 x Bolt adapter-set M12x1,50, 5pcs.
1 x Bolt adapter-set M14x1,50, 5pcs.

GO 070
1 with 19 pcs. | kg 2,5 kg
3990:-

UPGRADE OPTION — UNIVERSAL
HYDRAULISK SKRUV - 16 TON, 20 MM SLAG

- På grund av de mekaniska egenskaperna, form och storlek, Govoni Mechadraulik-Spindle är optimalt lämpad för bilverkstäder, för demontering och montering av hjulnav, drivaxlar, stödfogar, kulbultar, lager mm.
- Den 1-1 / 2 tum x 16 tpigängan är en av de mest vanligt förekommande specialverktygsgängor.

GO 1016
1 with 11 pcs. | kg 2,5 kg
2990:-
§ PATENT PENDING

+ INCLUDED: Lubricating grease to be used wit threaded bars, nuts, etc...

- Teknisk data
- Kraft: 156.960 N
- Mått: Ø38 x 225 x 345 mm
- Drivmoment: 38 Nm
- Tryck: 2.600 bar
- Vikt: 1,7 kg.

Kompatibel med följande system
- Würth
- Nexus
- Müller
- Pichler
- Kukko
- Sauer
- KS Toolst
- Sykes Pickavant
- Facom, ecc ...

HJULLAGER VERKTYGSSATS

UNIVERSAL

- Komplett set för montering och demontering av hjullager och för montering av nav direkt på bilen .
- Det stora antalet tryckhylsor och centreringsbrickor garanterar att de täcker ett bra marknadsfält och många modeller - senaste uppdateringen .
- Säkerhet och noggrann centrering av alla komponenter under arbetet.
- Installation utan skador tack vare komponentens speciella konstruktion.

- Andvändning
- Används med skruv M20 (medföljer) eller med GOVONI hydraulcylinder 17 tonskod 270025000 (lång spindel krävs)

+ INGÅR:
SMÖRJFETT SOM SKA ANVÄNDAS MED GÄNGADE STÄNGER, MUTTRAR MM.

GO BOX SMART CASE

GO 015

1 with 38 pcs. | kg 13,2 kg

7580:-

Montering - tryck på lagerets yttre ring

Hubinstallation - tryck på lagerets inre ring

VERKTYG SATS FÖR AVLÄGSNANDE AV INNERRING AV FRÄMRE NAVLAGER

UNIVERSAL

- Satsen kan användas med mechadraulisk skruv (på förfrågan GO015)

GO BOX SMART CASE

+ INCLUDED:
Lubricating grease to be used wit threaded bars, nuts, etc...

GO 020

1 with 11 pcs. | kg 5 kg

7580:-

Content

- Gripper Ø 35/40 mm
- Gripper Ø 40-45 mm
- Gripper Ø 45-51 mm
- Gripper Ø 50-55 mm
- Gripper Ø 55-61 mm
- Lock nut wrench Ø 83 mm
- Wrench Ø 59,5 mm
- Body extractor

VERKTYGSSATS FÖR ATT TA BORT KOMPAKTHJULAGER NAV / LAGER, MEKANISK

UNIVERSAL

Ø 62 | Ø 66 | Ø 68 | Ø 72 | Ø 78 | Ø 82 | Ø 85

- Satsen innehåller verktyg för att ta bort hjullagret med diametrar på 62-85 mm.
- Denna uppsättning kan utökas efter behov med motsvarande halvmånar för installation.
- Reparationsarbetet kan utföras direkt på fordonet.
- Lätt att använda - betydande tidsbesparingar - ingen skada på lageret

\+ INGÅR: SMÖRJFETT SOM SKA ANVÄNDAS MED GÄNGADE STÄNGER, MUTTRAR ETC.

Example of application

Removal

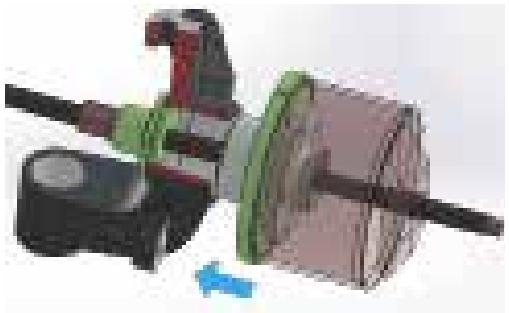

GO BOX SMART CASE

GO 031

1 with 23 pcs. | kg 12,0 kg

5690:-

§ PATENT PENDING

Användning
Demontering: fungerar
från Ø62 mm upp till Ø85 mm

Storlekar och tillämpningar av halvmånar(HSS)

1 x HSS för Ø 62, 66, 68, 72, 75, 78, 82, 85 mm / universal

+ UPGRADE OPTION +

MONTERINGSSATS 62 MM

UNIVERSAL | Ø 62

Application:
- Audi
- VW

GO 032

1 with 3 pcs. | kg 2,5 kg

1590:-

+ UPGRADE OPTION +

MONTERINGSSATS 72,75,78 MM

UNIVERSAL | Ø 72 | Ø 75 | Ø 78

Application:
- Audi, Seat Ø72
- Mitsubishi, Smart Ø75
- Volvo Ø78

GO 033

1 with 5 pcs. | kg 4 kg

2250:-

+ UPGRADE OPTION +

MONTERINGSSATS 66,68 MM

UNIVERSAL | Ø 66 | Ø 68

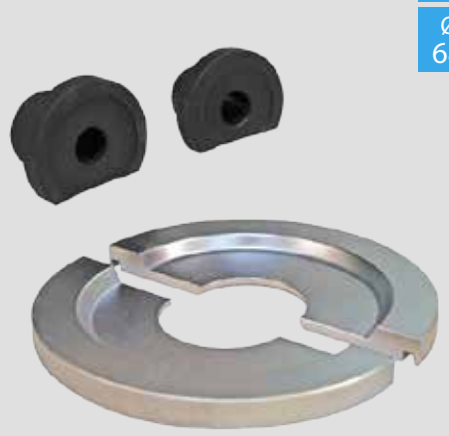

Application:
- Skoda Ø 66
- Citroën, Renault Ø 68

GO 034

1 with 4 pcs. | kg 3,1 kg

1590:-

+ UPGRADE OPTION +

MONTERINGSSATS 82,85 MM

UNIVERSAL | Ø 82 | Ø 85

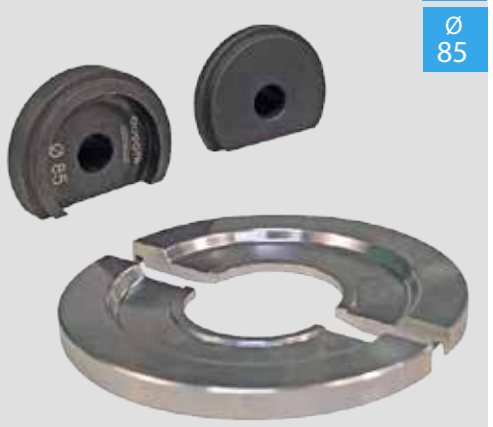

Application:
- Ford, Volvo Ø82
- 4x4, SUV Ø85
- VW T5

GO 035

1 with 4 pcs. | kg 3,4 kg

1990:-

+ UPGRADE OPTION + 17 TON UNIVERSAL

17T HYDRAULIC CYLINDER

GO 1061

1 with 7 pcs. | kg 2,2 kg

4590:-

§ PATENT PENDING

- Teknisk data
- Kraft: 17 ton
- Stroke: 43 mm
- Mått: Ø 90 x 155 mm
- Tryck: max. 700 bar
- Anslutning: 3/8 "-18 NPT
- Utvändig anslutningsgänga: 2 "3 / 4-16 UN
- Material: aluminium
- Adaptrar: M10 / M12 / M14 / M16 / M18

MOTHÅLLSPLATTA

UNIVERSAL

- Universiellt system som möjliggör montering och demontering av nav / lager mm *
- Verktygssatsen består av en stödjande bas och dess tillbehör som tillåter användaren att montera / demonter lager från deras hus.
- Detta verktygs universiella funktion består i att kunna anpassa sig till den oregelbundna geometriska former av nav.

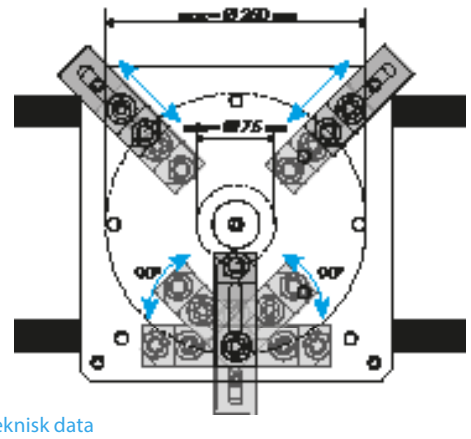

- Teknisk data
- Mått: 300x300 mm
- Vikt: 13 kg
- Max. bärkraft: 20 t
- Arbetsområde: min. 130 mm - max. 186 mm

GO 050
1 with 11 pcs. | kg 13,0 kg
4300:-

För silentblock extraktion ska satsen användas med koden GO140.

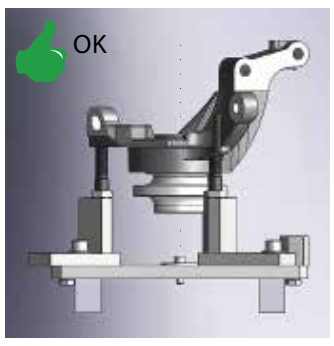

DIAGNOSTISKT HJULJUSTERING VERKTYGSSATS FÖR NAV OCH STÖTDÄMPARE

UNIVERSAL

- Satsen är nödvändig för att kontrollera axlarna efter mekaniska påkänningar som orsakats av yttre krafter, som till exempel olyckor, körning över potthål, trottoarer mm.
- Referensmätningen består i att jämföra mätpunkterna på sidan som utsätts för ovannämnda yttre krafter med samma mätpunkter på axeln på motsatt sida för att definiera status och den skadade komponenten. Ny applikation med laserpekare: Laserkomponenterna möjliggör justering av axeln exakt, beroende på inställningen av tå-in mätt före reparationen.

GO BOX SMART CASE

GO 365
1 with 49 pcs. | kg 3,9 kg
6290:-

Innehåll
4 x Låsskruv för mätplatta 4 st., M12x1,25 / M12x1,5 / M10x1,25 / M10x1,5
4 x hjulbultsats 4 st., M12x1,25 / M12x1,5 / M14x1,25 / M14x1,5
1 x Linjär för höjdjustering
1 x vinkelbeslag
1 x djupmätare
2 x jämförelse linjal
1 x stöd för linjal
1 x stöd för mätare
2 x hjulflänsadapterenhet
4 x distanser, koniska (2 x M12 / 2 x M14)
2 x Laserpointer inklusive kontakt för hjulflänsadapter

Mätresultat skillnad 1

Mätresultat skillnad 2

Mätresultat OK

MERCEDES SPRINTER / VW LT35 KULBULTS AVLÄGSNANDE PRESSVERKTYG

MERCEDES

- Verktygsuppsättning för att trycka in och ut ur kulleder från framaxeln.
- Montering med hjälp av en tryckram direkt på fordonet eller på arbetsplatsen.
- Snabbare och lätt utbyte utan att skada upptagningen i axeln.
- Vi rekommenderar Govoni-koden GO382 kulledningsutkastare för att trycka ut kulledaren från axelstrålen.

Passar
Mercedes Sprinter från byggår 95 (W901-905)
VW LT från 1996 till 2006
VW Crafter & MB Sprinter (W906) från och med 2006
såväl som Freightliner Sprinter / Dodge

GO 160
1 with 5 pcs. | kg 6,8 kg
3990:-

Innehåll
1 x pressstycke Ø 74 - 62 mm x H = 110 mm
1 x tryckstycke Ø 74 - 60 mm x H = 110 mm
1 x pressstycke Ø 70 mm x H = 93 mm
1 x pressstycke Ø 70 mm x H = 48 mm, kan användas båda sätten
1 x pressstycke Ø 73 - 60 mm x H = 110 mm, från byggår 2006, med nedgradering

URPRESSNINGSBYGEL

UNIVERSAL

- Med hjälp av C-bygeln och de matchande tryckbitarna trycks lager, bussningar mm direkt på bilen.
- Verktyget levereras med en trapezformig gängspindel Tr27 och borttagning av den gängade adaptern möjliggör eftermontering av 16-tals mechadraulisk spindel.
- Båda hållar adaptrarna möjliggör direkt borttagning från tryckplattorna från "Universal verktygssats för demontering och montering av bussningar, lager"
- Optimal komplement till Govoni GO140!

innehåller
1 x C-konsol med gängad adapter AG 1-1 / 2 "-16 till x IG Tr27
1 x trapezformig trådspindel Tr.27x250mm
2 x hållaradaptrar för hylsmonteringsplattor.

Example of application

GO 120
1 with 1 pcs. | kg 8 kg
5990:-

OK

UPGRADE OPTION
12T HYDRAULISK CYLINDER

12 TON
UNIVERSAL

- Teknisk data
- Kraft: 12 ton
- Stroke: 43 mm
- Mått: Ø 90 x 155 mm
- Tryck: max. 700 bar
- Hål: Ø 20 mm
- Anslutning: 3/8 "-18 NPT
- Utvändig anslutningstråd:
- 2 "3 / 4-16 FN
- Material: aluminium
- Adaptrar: M10 / M12 / M14 / M16 / M18

GO 1060
1 with 7 pcs. | kg 2,3 kg
4930:-
§ PATENT PENDING

KULBULTSVERKTYG

UNIVERSAL

Med VIBRO-IMPACT
Spindel levereras med
4 st gafflar 24, 27, 31, 36 mm
Kapacitet 25-90 mm

GO 380
1 with 6 pcs. | kg 6 kg
5190:-
§ PATENT PENDING

PRESSBYGEL - 12 TON

UNIVERSAL

- Bygeln används för att demontera och montera lager, och bussningar
- i personbilar, SUV och skåpbilar.
- Utbudet av verktyg som är speciellt konstruerade för denna användning ger användaren en mycket hög grad av flexibilitet vid bearbetning av de mest varierade typerna av bussningar, installationspositioner och storlekar. Följaktligen kan täta bussningar (vidhäftande), öppna och stängda bussningar eller till och med särskilt långa bussningar hanteras utan några problem.
- Tack vare denna rams slanka men också speciella solida form kan jobbet ske beroende på var tillgång är direkt på bilen eller före montering.
- Även med avseende på enheten har användaren flera alternativ: antingen den mekaniska spindeln som finns i matningen eller anpassar utrustningen till en av de 3 hydrauliska varianterna som finns tillgängliga. (16 ton mechadraulisk skruv, 12 eller 17 ton hydraulisk cylinder).
- Med hjälp av de tillgängliga stöden anpassas kitet mycket bra när det används tillsammans med vårt universella GO140 .

GO BOX SMART CASE

- Ram teknisk data:
- Total höjd: 290/415 mm
- Total bredd: 170 mm
- Öppningsområde: 113 mm
- Arbetshöjd: 210/335 mm
- Gängansl.
- TR27/11/2"x16G/23/4"x16G

GO 100

1 with 6 pcs. | 14 kg

9,400:-

Innehåll
1 x övre korshuvud med 2 x gängreduceringsring
1 x drivspindel TR27
1 x plug-in adapter för spindel TR27 med cylinder mont.
2 x förstoring för plug-in och plug-in adapter med cylinder mont.
1 x nedre korshuvud med gänga TR20
1 x spindel TR20, kort med plugghållare för systemadapter
1 x avstånd och arbetsspindel TR20 med plugghållare för systemadapter
1 x plug-in adapter för spindel TR20 med plugghållare
2 x dragspännen 270 mm
2 x spännsträngförlängning 100 mm

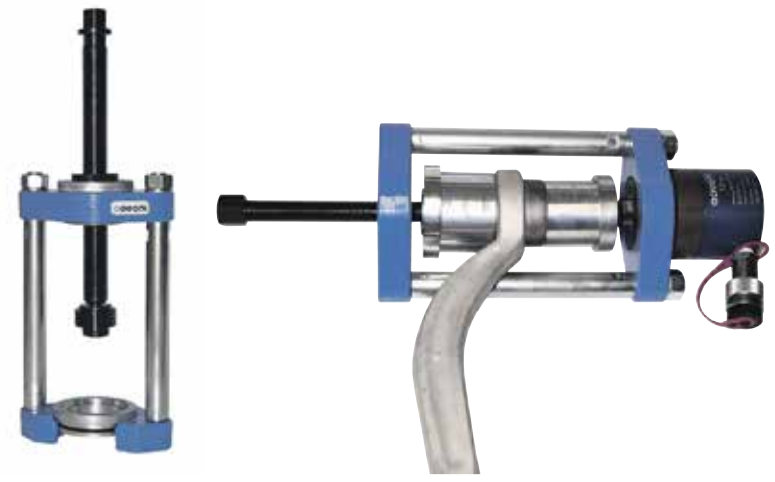

UNIVERSIAL BUSSNINGSSATS

UNIVERSAL

- Praktiskt sortiment av hylsor och spindlar för att pressa ut och infoga bussningar och lager
- Kostnadseffektivt alternativ till fordonsspecifika verktygssatser
- Allahylsor kan bearbetas och anpassas enligt egna applikationen
- Alla delar kan köpas individuellt
- Innehåller 20 draghylsor och tryckhylsor, med yttre diametrar från 44 mm till 82 mm.
- Hylsorna, med diametrar som ökar i 2 mm steg, är också idealiska för användning i press
- Hylsorna har ett steg på ena sidan, vilket gör dem byggbara och därför också lämpliga för särskilt långa komponenter
- Satsen erbjuder 4 olika matningsaxlar (L = 450 mm) för olika typer av hål
- Centrerar bussningen med integrerat trycklager för minimal friktion när de körs mekaniskt
- För särskilt fastförankrade och / eller rostade komponenter finns Govoni 12 ton mechadraulik GO1015 eller Govoni 17 ton ihålig kolvcylinder GO1017 som tillval

Andvändning
demontering av bussning L=100 mm

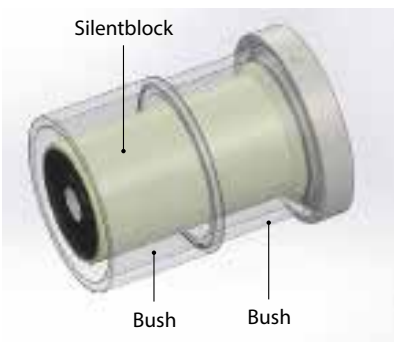

GO 140

1 with 41 pcs. | 9 kg

6990:-

GO BOX SMART CASE

\+ INCLUDED:
Lubricating grease to be used wit threaded bars, nuts, etc...

Passar
Hjullager
hylsor
Bussningar av metall / plast / mässing
etc.

Innehåll
20 x ärmar (inre diametrar 34-72 mm / yttre diametrar 44-82 mm / H = 55 mm)
6 x hylsa hållarplattor
2 x centreringsbuskar med trycklager
4 x spindlar (M10x1,5, M12 x 1,75, M14x2,0, M16x2,0)
8 x tryckmuttrar (2xM10, 2xM12, 2xM14, 2xM16)
1 x fast smörjmedelpasta

UNIVERSAL KIT FÖR DEMONTERING INJEKTOR MED SLAGHAMMARE

BOSCH
DENSO
SIEMENS

- Demonteringverktyg för injektorer för professionella mekaniker, bilverkstäder .
- Denna operation kan utföras utan att demontera topplocket.
- Denna sats möjliggör borttagning av spridare med tre separata procedurer:

1 Använda tången med hållarmar perfekt anpassade till injektorns form
2 Använd ledad ledningsadaptern och svängningen, som måste skruvas på Montering av Common Rail-kanalen.
3 Med hjälp av det speciella uttaget som säkerställer att spridaren avlägsnas utan att den elektriska kopplingsplasten ska tas bort, förblir injektorn intakt och kan återanvändas utan kalibrering.

1 Användning med tång

2 Använding med ledad led

3 Använding med specialhylsa

Exempel på Bosch injectors

GO 440
1 with 9 pcs. | 5,0 kg
4600:-

RENGÖRNINGSATS

- Ett sortiment av verktyg för att rengöra injektorhållaren i cylinderhuvudet.
- Det rengör alla kontaktytor, såsom munstyckshålet, tätningssätet och injektorkammaren.
- Det garanterar perfekt montering och drift av packningen i cylinderhuvudet
- Satsen inkluderar borstar för rengöring i olika diametrar och verktyg för drift.
- Förslutningsärmarna förhindrar smutspartiklar som tränger in i förbränningskammaren.

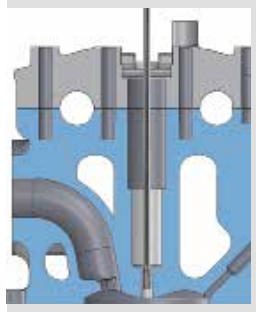

1 Plugg för insprutningsborrning

2 Särskilda rengöringsborstar för injektorsäte

3 Rengöringsborste för tätningssätet

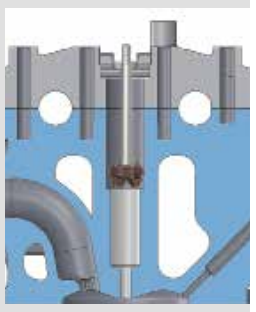

4 Avslutningsverktyg med rengöringsborste

5 Rengöringsborste efter insprutningsborrning

GO 413
1 with 25 pcs. | 1,2 kg
2290:-

RENGÖRNINGSATS MED FRÄSAR

- För att rengöra mycket brända eller kuperade tätningsställen i spridarhålen och i spridare.
- Det tar också bort de mest motståndskraftiga föroreningarna och smälter samtidigt tätningsytan.
- Det säkerställer en hög grad av tätning mellan injektorbrunnen och förbränningskammaren.
- Fräshuvudena har en fin utjämning för att ge en jämnare yta.
- Den leder genom styrstiftet och körkonen.
- Levereras med rengöringsborstar för munstyckshålet.

Rengöringsborste efter insprutningsborrning

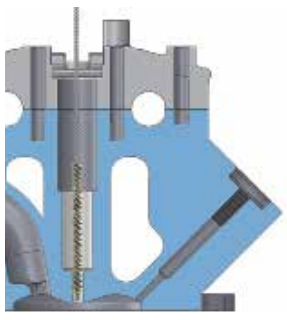

Fräs

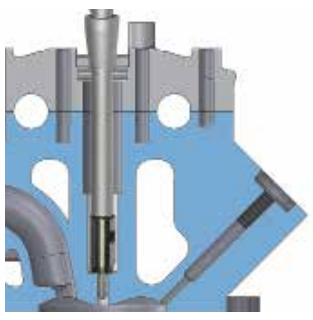

Rengörning

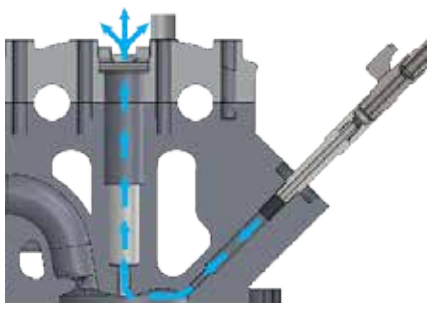

GO 412
1 with 12 pcs. | 1,6 kg
4700:-

SPRIDARDEMONTERINGSKIT

BOSCH | DELPHI | DENSO | SIEMENS

- Ofta har spridarna fastnat i sitt säte på grund av nedsmutsning orsakad av bränning och kan inte avlägsnas utan ett korrekt verktyg. Specifikt för demontering av mycket hårt sittande spridare.
- Fördelen med att justera stödfoten på huvudets fästskruvar säkerställer användningen i olika nivåer (höger och vänster); samt möjligheten att justera glidningen av de två sidostängerna.
- Justeringen sker därför både i höjd och bredd enligt motorhuvudets överensstämmelse. Denna sats kan användas direkt på fordonet, med motorn monterad; Den mekaniska driften gör det möjligt att använda den i fria utrymmen eller i bakre position nära torpedväggen.

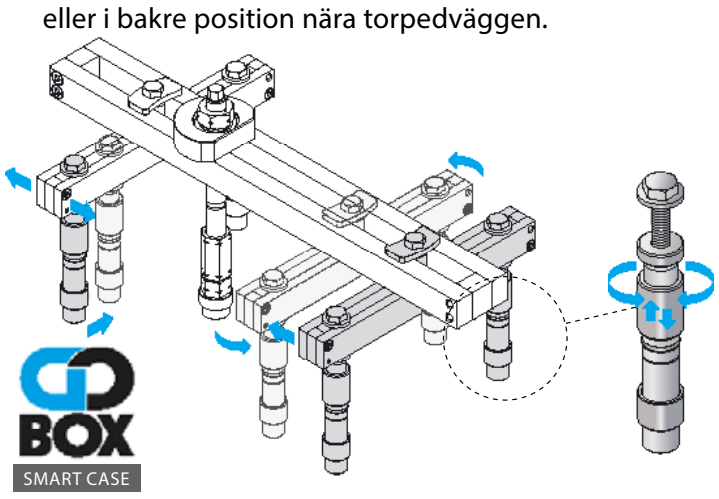

GO BOX SMART CASE

+ INNEHÅLLER:
Smörjfett som ska användas med gängade stänger, muttrar.

GO 405
1 with 36 pcs. | kg 17,9 kg
14,300:-

follow us on YouTube

Passar
Satsen är lämplig för utvinning av många modeller av injektorer speciellt M17x1 för Bosch, M14x1 för Delphi modeller, Toyota med adapter M16x1, M20x1 som används för extraktion av Denso-sprutor och slutligen M25x1 och M27x1 till Siemens.

+ UPGRADE OPTION + 12 TON
SKRUV HYDRAUL

- Teknisk data
- Mått: Ø 80x55 mm
- Stroke: 8 mm
- Drivmoment: 67Nm
- Vikt: 2,5 kg
- Hål: Ø 21,5 mm
- Arbete oberoende utan pump

GO 1010
1 with 1 pcs. | kg 2,62 kg
3100:-

+ UPGRADE OPTION + 20 TON
HYDRAULCYLINDER 20 T

- Teknisk data
- Mått: Ø100 x 60
- Stroke: 8 mm
- Tryck: 700 bar
- Vikt: 3,04 kg
- Hål: Ø 33
- Kopplingstråd 3/8 "-18 NPT

GO 1020
1 with 1 pcs. | kg 3,13 kg
3600:-

"VIBROFIGHTER" UNIVERSAL SPRIDAR VIBRATIONS VERKTYG

UNIVERSAL

- Utmärkt hjälpverktyg som används för att ta bort kommersiella injektorer.
- Ditt mål är att helt avlägsna spridaren från motorn utan att skada cylinderhuvudet och utan att bryta injektorn, vilket skulle leda till extra jobb.
- När detta verktyg används, fungerar det direkt på urdragaraxeln, som är dynamiskt kopplad till injektorn, genom vibrationer och pulser

GO 490
1 with 7 pcs. | kg 3 kg
5900:-
§ PATENT PENDING

Innehåll
1 x grundläggande klämstöd och skruvar
1 x uppsättning linjestoppklämmor, 2 stycken
1 x uppsättning stoppklemmar i en vinkel, 2 stycken
1 x uppsättning uppsättningskruvar, L = 115 mm, 2 st
1 x pneumatisk ventil med reglerventil

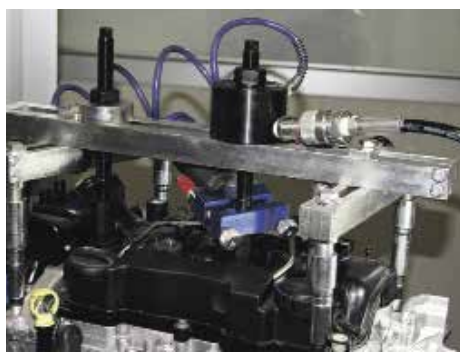

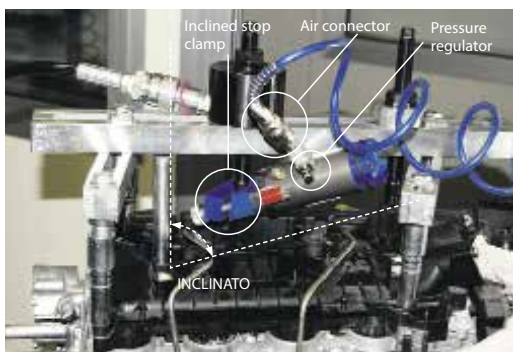

DEMONTERINGSSATS GLÖDSTIFT
M8x1-M9x1-M10x1-M10x1,25 UNIVERSAL – BASIC KIT

M8 | M9 | M10

- Det föruppvärmda glödstiftet som används i dieselmotorer kan ofta fastna i motorhuvudet på grund av rester som orsakas av förbränningsprocessen. I dessa fall kommer glödstiftet att brytas när du försöker ta bort det. Följaktligen måste du demontera huvudet för att ta bort det. Detta jobb behöver lång interventionstid och höga kostnader
- Govoni specialiserar sig vid utvinning av brutna eller fasta glödstift och gör det möjligt att utföra snabba och effektiva utvinningssteg genom att använda sin högt professionella utrustning
- Utrustningen gör det möjligt att: minska inblandningstid och kostnader, extrahera och återställa tråden för att montera det nya glödstiftet till en professionell standard
- Den kompletta verktygssatsen består av 4 moduler: n.3-modulerna är specifika för ett speciellt glödstift och n.1-modulen är en grundläggande verktygssats och är nödvändig för att använda de tre specifika modulerna för varje glödpluggstorlek

GO 471
1 with 7 pcs. | 5,2 kg
4990:-

GO BOX SMART CASE

Application

M 8x1	Mercedes, Smart, VW, Fiat, Opel, Ford etc.
M 9x1	Opel, Fiat, Alfa, Lancia (e.g. 1.3-2.3-3.0 JTD) etc.
M10x1	VW, Audi, Mercedes, BMW, Opel, PSA, Renault, Ford, Suzuki etc.
M10x1,25	VW, Audi, Toyota, Suzuki, Opel, Isuzu, Mercedes etc.

- Användning av komponenterna
- Kontrollerad avbrytning och borrning ur mitten elektroden
- Dragstång med glidhammare för att slå ut glödstiftet
- Magnet för att plocka upp fragment, spån, små delar

M8 SATS UNIVERSAL GLÖDSTIFT BORTTAGNINGSSATS

- Komponenter
- Special långfräs och stålfräs med 4 TiN-belagda och självcentrerande skärkanter
- Gängtapp

GO 472
1 with 5 pcs. | 0,5 kg
2550:-

M9 SATS UNIVERSAL GLÖDSTIFT BORTTAGNINGSSATS

- Komponenter
- Special långfräs och stålfräs med 4 TiN-belagda och självcentrerande skärkanter
- Gängtapp

GO 473
1 with 5 pcs. | 0,5 kg
2550:-

M10X1 & M10X1,25 SATS UNIVERSAL GLÖDSTIFT BORTTAGNINGSSATS

- Komponenter
- Special långfräs och stålfräs med 4 TiN-belagda och självcentrerande skärkanter
- Gängtapp
- Dimension A ≥ 14 mm + ≥ 20 mm

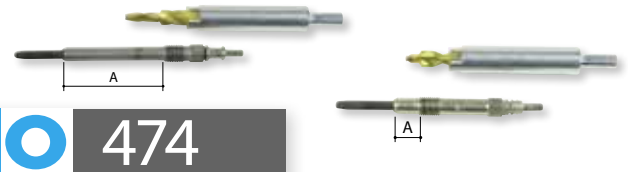

GO 474
1 with 7 pcs. | 0,6 kg
3990:-

UNIVERSIELL SATS FÖR ATT DEMONTERA GLÖDTIPPEN
M8X1-M9X1-M10X1-M10X1,25

M8 | M9 | M10

- Detta sortiment möjliggör snabb och enkel borrning och borttagning av glödstiftstipp.
- Uppsättningen innehåller verktyg för exakt styrning över glödstiftets gänga plus extra lång specialborr,
- borr och gängskärare för att skapa en monteringsgänga i värmeröret.
- Lång dragstång och slagvikt så att spetsen kan tas bort säkert.
- Avlägsnande utan skador på glödstiftet och glödstiftet i cylinderhuvudet.

! Borrningstips implementeras och omformas för ny keramisk glödstifts

Step 1 - Drilling

Step 2 - Threading

Step 3 - Extraction

GO 450
1 with 14 pcs. | 2,46 kg
4600:-

follow us on YouTube

- Teknisk data
- Längd: 377 mm
- Höjd: 87 mm
- Bredd: 270 mm
- Passar
- Rekommenderas starkt för t.ex. Citroën, Peugeot, Ford 1.4-1.6 Hdi

MASTER TOOL SET FÖR ELASTIKA MULTI RIB-REMMAR

UNIVERSAL

- Sortiment för professionell byte av elastiska multiremmar
- Elastiska remmar används vid tillhörande komponenter som generatorer fläktens, vattenpumpens, AIRCON och styrboosters
De ledande tillverkarna är: Gates (Strecht Fit ™), ContiTech (Conti-V Multirib Elast-Belt), Optibelt (EBK-Riemen)
- Med denna MASTER verktygssats kan vi arbeta med nästan 95% av alla applikationer
- Ingen skada på det elastiska remmen och remskivan
- Appliceras på enkla och dubbla remskivor
- Innehåller en flerspråkig användarhandbok med applikationslista!

Innehåll

1 x monteringsverktyg, kort typ 1, för dubbla remskivor
1 x monteringsverktyg Ø50, typ 2, spårbredd 3,1 mm
1 x monteringsverktyg Ø50, typ 3, spårbredd 10,4 mm
1 x rymdadapterskruvar, 2 st. för montering av verktygstyp 1, 2, 3
1 x monteringsverktyg Ø32, typ 4
1 x spänningsskruvar, 3pc. för montering av verktygstyp 4
1 x elastisk rem - demonteringsverktyg
1 x Bältesposition verktyg med klämma för Ford / Volvo
1 x Adapter för vevaxeldiskskiva Ford / Volvo
1 x Motor drivenhet ½, dubbelsidig, BMW
1 x Spacer Adapter, 1,8 + 2,2D FORD Transit
1 x monteringsverktyg, komposit, 1,8 + 2,2D FORD Transit

GO 912
with 15 pcs. | 3,1 kg
4350:-

Passar

Universell användning på personbilar / SUV och lätt kommersiella skåpbilar!
Gäller följande biltillverkningar:
BMW / Audi / Seat / Skoda / VW / Chrysler / Ford / Mazda / Mercedes / PSA / Fiat / Iveco / Volvo / Lancia etc.

DEMONTERINGSATS TANKARMATURLOCK

PSA | RENAULT

- tankarmaturlockssats med 5 förlängningar.
- Den täcker olika diametrar: från min. 70 till max. 170 mm

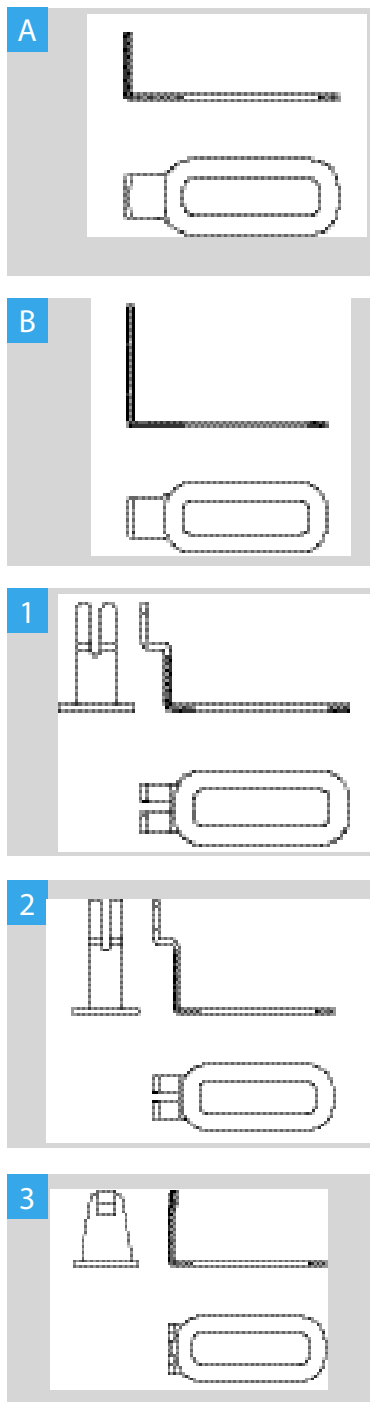

Content

- 1 x plasticized extractor set - L = 30-33-36 mm A
- 1 x plasticized extractor set - L = 65-68-71 mm B
- 1 x extractor 1
- 1 x extractor 2
- 1 x extractor 3

GO 645
with 16 pcs. | 1,9 kg
2300:-

HJÄLPVERKTY FÖR HJUL

UNIVERSAL

- Enkel montering och montering av hjul
- Speciellt dedikerad till bilar med kort axel
- Mycket snabb montering utan att gänga
- För hjulbultar M12 och M14.

Fördelar

1. Hjulets fulla vikt ligger på monteringsbultarna. Lätt centrering och händer Fri montering av hjullåsbultarna

Problem: Bromsskiva VW-Group, utan centreringsskruv i bromsskivan - fri vridning

Problem: Extremt kort axelband - Risk för fallande hjul!

Problem: stort och tungt aluminium hjul

GO 038

1 with 7 pcs. | kg 0,3 kg

990:-

Content

1 x Fit up bolt M12, L=127,5 mm
1 x Fit up bolt M14, L=127,5 mm
2 x Replacement sleeve M12, L=27,8 mm
2 x Replacement sleeve M14, L=27,8 mm
1 x support, magnetic

PDC INSTALLATION- KIT MASTER

UNIVERSAL

- Enkelt och professionellt byte av parkavståndsgivarenheter om du byter ut den ursprungliga stötfångaren
- MASTER-Kit är inklusive centreringsstiftet som är nödvändigt för att byta parkering sensorhölje på rätt sätt.
- Högkvalitativa hålslagningsenheter garanterar en perfekt håldiameter utan burr.
- Den mest kompletta uppsättningen på marknaden

Märkning för PDC-hålet på originaldelar

Hålslagningsenhet med lager och 3/8 „drivenhet

Centring pin for perfect results

PDC for VW Golf VI

GO 1130

1 with 23 pcs. | kg 4,4 kg

8390:-

GO BOX SMART CASE

Innehåll

1 x hålsats / centreringsstift set 3 st., Ø18,0 mm för BMW / Skoda
1 x hålsats / centreringsstift set 3 st., Ø18,2 mm för VW / Sits
1 x centreringsstift Ø17,8 mm för VW / Sits
1 x hålsats / centreringsstift 3 st., Ø18,4 mm för VW
1 x hålsats / centreringsstift set 3 st., Ø18,6 mm för VW
1 x hålsats / centreringsstift 3 st., Ø24,0 mm för Opel / Vauxhall
1 x hålsats / centreringsstift 3 st., Ø26,0 mm för VW /
1 x hålsats / centreringsstift set 3 st., Ø26,7 mm för VW / Skoda
1 x hålsats / centreringsstift set 3 st., Ø27,4 mm för Skoda
1 x hålsats / centreringsstift set 3 st., Ø28,1 mm för Skoda
1 x hålsats / centreringsstift set 3 st., Ø 32,0 mm för BMW
1 x hålsats 2 st., Ø32,5 mm för BMW
1 x hålstansuppsättning 2 st., Ø38,9 mm för VW (PLA)
1 x drivenhet 3/8 „mit Kugellager
1 x Drill Ø10 mm

Distributed by:
Boier Bilverktyg AB
info.boier@bilverktyg.com
WWW.boier.se
08-55614520

© Copyright 2001-2018
All rights reserved - GOVONI Srl
www.thetoolmaker.com | www.govoni.it